Egz. 3

STADIUM:

PROJEKT BUDOWLANY

ROZBUDOWA PLACU ZABAW
O ELEMENTY SIŁOWNI ZEWNĘTRZNEJ
W NOWYCH CZAPLACH GMINA TRZEBIEL

OBIEKT:

SIŁOWNIA ZEWNĘTRZNA W NOWYCH CZAPLACH

ADRES:

68-212 TRZEBIEL
Dz. Nr 53 Nowe Czaple
Jednostka ewidencyjna 081108_2 Trzebiel
obręb ewidencyjny 0019 Nowe Czaple

INWESTOR:

Gmina Trzebiel
ul. Żarska 41
68-212 Trzebiel

JEDNOSTKA PROJEKTOWA:

mgr inż. arch. ZOFIA ADAMEK
SKRZYDLATA 37m5
54-129 WROCŁAW

Niżej podpisani projektanci oświadczają, że projekt niniejszy został sporządzony zgodnie z obowiązującymi przepisami oraz zasadami wiedzy technicznej. *(art.20.ust.4 P.B.)*

PROJEKTANCI:

architektura projektant	Imię ZOFIA Nazwisko ADAMEK	Uprawnienia nr 15/06/DOIA	podpis mgr inż. arch. Zofia Adamek uprawnienia budowlane do projektowania bez ograniczeń w specjalności architektonicznej nr ewid. 15/06/DOIA

07 / 2021

ZAWARTOŚĆ OPRACOWANIA

STRONA TYTUŁOWA	
WRAZ Z OŚWIADCZENIEM PROJEKTANTA	str. 1
ZAWARTOŚC OPRACOWANIA	str. 2
INFORMACJA BIOZ	str. 3-4
PRZYNALEŻNOŚĆ DO IZBY	str. 4a-4b
OPIS TECHNICZNY PROJEKTU ZAGOSPODAROWANIA TERENU	str. 5-6
PROJEKT ZAGOSPODAROWANIA TERENU 1:500	rys. 01
OPIS TECHNICZY DO PROJEKTU BUDOWLANEGO ROZBUDOWY PLACU ZABAW O ELEMENTY SIŁOWNI ZEWNĘTRZNEJ W NOWYCH CZAPLACH	str. 7-9
tablica informacyjna	Rys. 1
orbitrek	Rys. 2
wioślarz	Rys. 3
rozmieszczenie urządzeń skala 1:100	rys. 02

INFORMACJA DOTYCZĄCA BHP I OCHRONY ZDROWIA DO PROJEKTU BUDOWLANEGO ROZBUDOWA PLACU ZABAW O ELEMENTY SIŁOWNI ZEWNĘTRZNEJ W NOWYCH CZAPLACH

1. PODSTAWY OPRACOWANIA

- Zlecenie Inwestora
- Wizja lokalna w terenie
- Opis techniczny projektu budowlanego strefy siłowni zewnętrznej
- Ustawa z dnia 07-07-1994 Prawo budowlane (Dz. U. 2020 poz. 1333 ze zm
- Rozporządzenie Ministra Infrastruktury z dnia 6 lutego 2003 r. w sprawie bezpieczeństwa i higieny pracy podczas wykonywania robót budowlanych (Dz. U. 2003 nr 47 poz. 401)
- Rozporządzenie Ministra Pracy i Polityki Socjalnej z dnia 28 sierpnia 2003 (Dz. U.2003 nr 169 poz. 1650 z późn. zm) w sprawie ogłoszenia jednolitego tekstu rozporządzenia Ministra Pracy i Polityki Socjalnej w sprawie ogólnych przepisów bezpieczeństwa i higieny pracy

2. DANE OGÓLNE

ADRES: 68-212 Nowe Czaple, Działka nr 53, Jednostka ewidencyjna 081108_2 Trzebiel obręb 0019 Nowe Czaple

INWESTOR: Gmina Trzebiel
ul. Żarska 41
68-212 Trzebiel

STADIUM: PROJEKT BUDOWLANY

BRANŻA: ARCHITEKTURA I KONSTRUKCJA

POWIERZCHNIA DZIAŁKI NR 53	1200m^2
POWIERZCHNIA PLACU ZABAW	460m^2
W tym	
POWIERZCHNIA bezpieczna pod urządzenia placu zabaw	135,5m^2
POWIERZCHNIA strefy siłowni zewnętrznej	49m^2
POWIERZCHNIA BEZPIECZNA pod urządzenia fitness	32,48m^2
pod urządzenia komunalne	9,07m^2
razem powierzchnia bezpieczna projektowana	41,55m^2

3. ZAKRES ROBÓT ZAMIERZENIA BUDOWLANEGO

Projektuje się strefę siłowni zewnętrznej na terenie placu zabaw w Nowych Czaplach o powierzchni ok. 49m^2, składającego się z następujących urządzeń fitness: orbitrek, wioślarz oraz urządzeń komunalnych tablica informacyjna z regulaminem siłowni,. Urządzenia siłowni zewnętrznej oraz tablica informacyjna zostaną rozmieszczone i zamontowane między karuzelą tarczową a zjazdem linowym, blisko piaskownicy z ławą na działce nr 53, w odległości 2,6m (środek urządzenia –nr 2) od granicy z działką sąsiednią nr 54, Urządzenia usytuowane na osiach symetrii w odległościach od 3,8m od siebie. Działka objęta opracowaniem nie jest ogrodzona od strony drogi działka nr 52 o nawierzchni brukowej. Strefa siłowni zewnętrznej usytuowana zostanie na istniejącym płaskim podłożu porośniętym trawą w części wolnej od koron istniejących drzew. Pod urządzenia zostanie położona nawierzchnia zgodnie z przepisami dotyczącymi zaleceń odnośnie bezpiecznej nawierzchni i zgodnie z normą PN-EN 1177. Przy montażu siłowni zewnętrznej należy zwrócić uwagę na odległości od istniejących urządzeń placu zabaw: zjazdem linowym, piaskownicą i karuzelą tarczową.

4. WYMAGANIA OGÓLNE

Roboty powinny być prowadzone zgodnie z projektem budowlanym oraz zgodnie z instrukcjami techniczno –ruchowymi, określającymi wymagania bhp.

5. ZAGOSPODAROWANIE PLACU BUDOWY

Przed rozpoczęciem robót należy: wykonać:

- ogrodzenie placu budowy,
- wyznaczyć strefy niebezpieczne w obrębie budowy,

5.1 Ogrodzenie

Powinno tak być wykonane, aby nie stanowiło zagrożenia dla ludzi, wysokość ogrodzenia min.150cm.

5.2. Drogi i przejścia – nie dotyczy

5.3. Strefy niebezpieczne

Strefa niebezpieczna nie może wynosić mniej niż 1/10 wysokości, z której mogą spadać materiały lub narzędzia, jednak nie mniej niż 6m w tej odległości powinny być ustawione bariery ochronne lub linki rozciągnięte na wysokości 110cm pomalowane farbą pomarańczową.

5.4. Składowanie materiałów niebezpiecznych -nie dotyczy

5.5. Prowadzenie robót w pobliżu linii elektrycznych - przez działkę nie przechodzi napowietrzna sieć elektroenergetyczna.

Zabrania się urządzania stanowisk pracy w pobliżu linii napowietrznych w odległości poziomej bliżej niż

-2m dla linii niskiego napięcia do1kV

-5m dla linii 1kV do 15kV

-15m dla linii powyżej 30kV

5.6. **Prowadzenie robót w pobliżu sieci podziemnych** przez działkę nie przechodzą żadne sieci

6. ETAPY

Teren montażu urządzeń siłowni zewnętrznej i pozostałych urządzeń należy sprawdzić pod względem bezpieczeństwa przed rozpoczęciem robót.

7. ZALECENIA PODCZAS WYKONYWANIA ROBÓT BUDOWLANYCH

7.1. Ogólne Podczas wykonania robót pracownicy muszą być ubrani w odzież i obuwie robocze, Pracownicy muszą posiadać ważne badania lekarskie i być przeszkoleni pod względem BHP do wykonania powierzonych im prac. Sprzęt, jakim wykonane są roboty, musi być sprawny i odpowiednio konserwowany.

7.2. Odnośnie poszczególnych rodzajów robót budowlanych

Miejsca wykonywania robót budowlanych zabezpieczyć przed dostępem osób niepowołanych. W poszczególnych etapach robót budowlanych stosować przepisy ogólne i szczegółowe w zakresie bhp i ochrony zdrowia, jakie są wymagane przez Prawo Polskie.

8. ZAPEZPIECZENIE OSÓB WYKONUJĄCYCH ROBOTY BUDOWLANE

W trakcie prac budowlanych należy ściśle przestrzegać przepisów bhp, a w szczególności: osoba wykonująca prace budowlane, powinna być przeszkolona pod kątem bhp, powinna także posiadać odpowiednie uprawnienia wymagane przy wykonywanych przez nią pracach. Wszyscy powinni być wyposażeni w odpowiednią odzież roboczą.

9. PROWADZENIE BUDOWY – MONTAŻU

Prace budowlane należy prowadzić zgodnie z obowiązującymi przepisami BHP, Prawem Budowlanym, projektem budowlanym, pozwoleniem na budowę, wiedzą oraz sztuką budowlaną i pod nadzorem osób posiadających odpowiednie uprawnienia budowlane. Urządzenia Fitness i pozostałe montować zgodnie z wytycznymi producenta.

Opracowanie
arch. Zofia Adamek

IZBA ARCHITEKTÓW
RZECZYPOSPOLITEJ POLSKIEJ

DOLNOŚLĄSKA OKRĘGOWA IZBA ARCHITEKTÓW
OKRĘGOWA KOMISJA KWALIFIKACYJNA

Wrocław, dnia 12.06.2006 r.

DOIA-OKK/7131/10/05/193/06

DECYZJA

Na podstawie art. 12 ust. 1 pkt 1 i ust. 2, art. 13 ust. 1 pkt 1 i ust. 4, art.14 ust. 1 pkt 1 ustawy z dnia 7 lipca 1994 r. - Prawo budowlane (tekst jednolity: Dz. U. z 2003 r. Nr 207, poz. 2016, z późn. zm.), art. 11 i art. 24 ust. 1 pkt. 2 ustawy z dnia 15 grudnia 2000 r. o samorządach zawodowych architektów, inżynierów budownictwa oraz urbanistów (Dz. U. z 2001 r. Nr 5, poz. 42, z późn. zm.) oraz art.104 i art. 107 § 1 i 4 ustawy z dnia 14 czerwca 1960 r. - Kodeks postępowania administracyjnego (tekst jednolity: Dz. U. z 2000 r. Nr 98, poz. 1071, z późn. zm.), w zw. z § 28 ust .1 rozporządzenia Ministra Transportu i Budownictwa z dn. 28 kwietnia 2006r. w sprawie samodzielnych funkcji technicznych w budownictwie (Dz. U. z 2006 r. Nr 83,poz.578)

stwierdza się, że

Pani mgr inż. arch. Zofia Agnieszka Piekarczyk

(tytuł zawodowy) *(imię lub imiona i nazwisko)*

posiada odpowiednie wykształcenie techniczne i praktykę zawodową i nadaje się Jej

UPRAWNIENIA BUDOWLANE

w specjalności architektonicznej do projektowania bez ograniczeń

nr ewidencyjny 15/06/DOIA

Decyzja niniejsza jako uwzględniająca w całości żądanie strony nie wymaga uzasadnienia.

Od decyzji niniejszej przysługuje Pani odwołanie do Krajowej Komisji Kwalifikacyjnej Izby Architektów za pośrednictwem Okręgowej Komisji Kwalifikacyjnej, która wydała decyzję. Odwołanie wnosi się w terminie 14 dni od dnia doręczenia niniejszej decyzji.

Włodzimierz Wilczewski	Przewodniczący OKK
Leszek Link	V-ce Przewodniczący OKK
Juliusz Modlinger	Sekretarz OKK
Elżbieta Cegielska	Członek OKK
Jerzy Chmiel	Członek OKK
Krzysztof Czerkas	Członek OKK
Wanda Grochocka	Członek OKK
Piotr Kociołek	Członek OKK
Jan Matkowski	Członek OKK

(podpisy członków Okręgowej Komisji Kwalifikacyjnej - z podaniem imienia i nazwiska oraz stanowiska (funkcji)

Otrzymują:

1. Strona (wnioskodawca): Pani Zofia Agnieszka Piekarczyk ul. Skrzydlata 37/5 , 54-129 Wrocław
2. Główny Inspektor Nadzoru Budowlanego
3. Dolnośląska Okręgowa Rada Izby Architektów
4. a.a.

Potwierdzam zgodność z oryginałem
Dnia 9.07.21 podpis
mgr inż. arch. Zofia Adamek
uprawnienia budowlane
do projektowania bez ograniczeń
w specjalności architektonicznej
nr ewid. 15/06/DOIA

50-123 Wrocław, ul. Oławska 21. Tel.:(0-71) 344 33 69. Fax: (0-71) 344 33 69. E-mail: dolnoslaska@izbaarchitektow.pl
NIP: 897-16-69-359 Regon: 017466395-00050 Konto: PKO BP S.A I O/W-w Nr 11 10205226 128171743

IZBA ARCHITEKTÓW
RZECZYPOSPOLITEJ POLSKIEJ

Dolnośląska Okręgowa Rada Izby Architektów RP

ZAŚWIADCZENIE - ORYGINAŁ

(wypis z listy architektów)

Dolnośląska Okręgowa Rada Izby Architektów RP zaświadcza, że:

mgr inż. arch. Zofia Agnieszka Adamek

posiadająca kwalifikacje zawodowe do pełnienia samodzielnych funkcji technicznych w budownictwie w specjalności architektonicznej i w zakresie posiadanych uprawnień nr **15/06/DOIA**, jest wpisana na listę członków Dolnośląskiej Okręgowej Izby Architektów RP pod numerem: **DS-1105.**

Członek czynny od: 26-09-2006 r.

Data i miejsce wygenerowania zaświadczenia: 01-02-2021 r. Wrocław.

Zaświadczenie jest ważne do dnia: **30-06-2022 r.**

Podpisano elektronicznie w systemie informatycznym Izby Architektów RP przez:
Anna Kościuk, Przewodnicząca Okręgowej Rady Izby Architektów RP.

Nr weryfikacyjny zaświadczenia:

DS-1105-BAD9-4592-3Y74-341E

Dane zawarte w niniejszym zaświadczeniu można sprawdzić podając nr weryfikacyjny zaświadczenia w publicznym serwisie internetowym Izby Architektów: www.izbaarchitektow.pl lub kontaktując się bezpośrednio z właściwą Okręgowa Izbą Architektów RP.

OPIS TECHNICZNY PROJEKTU ZAGOSPODAROWANIA TERENU ROZBUDOWY PLACU ZABAW O ELEMENTY SIŁOWNI ZEWNĘTRZNEJ W NOWYCH CZAPLACH

PODSTAWA OPRACOWANIA

Zlecenie Inwestora
Wizja lokalna w terenie
Zgłoszenie
Art. 20 ust. 1 Ustawa z dnia 07-07-1994 Prawo budowlane (Dz. U. 2019 poz. 217 z późn. zm.)
Rozporządzenie Ministra Infrastruktury z dnia 12 kwietnia 2002 r. w sprawie warunków technicznych, jakim powinny odpowiadać budynki i ich usytuowanie (Dz. U. z 7 czerwca 2019 Nr 75, poz. 1065 z późn. zmianami)

PRZEDMIOT INWESTYCJI ORAZ ETAPY REALIZACJI

Inwestycja obejmuje rozbudowę placu zabaw o strefę siłowni zewnętrznej w miejscowości Nowe Czaple w gminie Trzebiel –jednoetapowo, instalację urządzeń Fitness oraz tablicy informacyjnej z regulaminem siłowni zewnętrznej,

ISTNIEJĄCY STAN ZAGOSPODAROWANIA TERENU

Opracowywany teren obejmuje działkę nr 53, która stanowi własność gminy Trzebiel i jest terenem rekreacyjnym dla mieszkańców wsi Nowe Czaple. Teren jest zagospodarowany, nieogrodzony. Działka przylega do parku. W odległości 10m od drogi znajduje się zjazd linowy równolegle usytuowany do drogi. Za nim od strony północnej usytuowana ławka, oświetlenie i kosz na śmieci. Wzdłuż granicy z parkiem działka nr 54, i jednocześnie wzdłuż zjazdu linowego nasadzone iglaki o wysokości do 1,5m. Teren od drogi, działka nr 52, nie jest oddzielony ogrodzeniem. Na wysokości środka zjazdu w połowie działki znajduje się klomb z iglakami i roślinnością zimozieloną. Poniżej na południe od zjazdu linowego znajduje sie piaskownica w kształcie sześciokąta, przy niej drewniana ława. Karuzela tarczowa usytuowana w odległości 3,4mx5,1m od granicy z działką 54 . Na działce przy granicy z drogą rosną drzewa liściaste.

OPIS PROJEKTU ZAGOSPODAROWANIA TERENU

Inwestycja obejmuje projekt zagospodarowania strefy siłowni zewnętrznej tzn. rozplanowanie i umieszczenie gotowych elementów Fitness takich jak: orbitrek, wioślarz oraz urządzeń komunalnych jak tablica z regulaminem siłowni. Strefy siłowni zewnętrznej wynosić będzie ok. 49m^2. Powierzchnia bezpieczna tzn. swobodnego upadku zajmowana przez urządzenia fitness wynosić będzie 32,48m^2. Nawierzchnia zostanie przykryta nawierzchnią bezpieczną zgodnie z normą PN-EN1176:2009 dopuszczającą nawierzchnię amortyzujące upadek. W strefie siłowni zewnętrznej zostanie zamontowany regulamin określający zasady i warunki korzystania z siłowni zewnętrznej. Rozmieszczenie poszczególnych elementów siłowni zewnęrznej na części działki nr 53 na rys.01 zagospodarowania terenu na mapie ewidencji gruntów skali 1:500 i na rys.02 rozmieszczenia urządzeń w skali 1:100.

CHARAKTER TERENU

Teren o charakterze płaskim ze spadkiem w kierunku południowym w miejscu projektowanej strefy siłowni zewnętrznej. Z niewielkimi skarpami od strony drogi i parku Elementy fitness zostaną rozmieszczone w na płaskim podłożu w odpowiednich odległościach od siebie i w bezpiecznej odległości od drogi , jak również w odpowiednich odległościach od istniejących urządzeń placu zabaw i ich stref bezpieczeństwa i innych elementów zagospodarowania terenu. Ponad 10m od drogi wewnętrznej. Od północy granicę strefy będzie wyznaczać strefa bezpieczeństwa od zjazdu linowego od południa strefa bezpieczeństwa karuzeli tarczowej- dla wioślarza i piaskownicy -dla orbitreka . Poziom terenu ok. 161m npm średnia rzędna terenu na projektowanej strefie siłowni zewnętrznej- .

ODDZIAŁYWANIE INWESTYCJI NA ŚRODOWISKO

Strefa sportowo –rekreacyjna siłowni zewnętrznej ze względu na gabaryty i zamontowane na nim urządzenia, jak i zastosowane rozwiązania technologiczne i techniczne nie będzie niekorzystnie oddziaływać na otoczenie i środowisko przyrodnicze.

ZESTAWIENIE POWIERZCHNI

POWIERZCHNIA DZIAŁKI	1200m^2
POWIERZCHNIA PLACU ZABAW	460m^2
W tym	
POWIERZCHNIA bezpieczna pod urządzenia placu zabaw	135,5m^2
POWIERZCHNIA STREFY SIŁOWNI ZEWNĘTRZNEJ projektowana	49m^2
W tym powierzchnia pod urządzenia fitness	32,48m^2
pod urządzenia komunalne projektowane	9,07m^2
RAZEM powierzchnia bezpieczna projektowana	41,55m^2
Ogólnie powierzchnia bezpieczna pod urządzenia	177,05m^2

INFORMACJA O OBSZARZE ODDZIAŁYWANIA OBIEKTU

Urządzenia fitness, sportowo–rekreacyjne, szt.2 wolnostojące i towarzyszące szt.1 o wymiarach od 0,45m szer. x 0,45m długość i wysokości do 1,6m przeznaczone będą w całości dla potrzeb mieszkańców. Urządzenia wykonane ze stali, elementów z tworzyw sztucznych, materiałów spiekanych oraz precyzyjnych elementów metalowych poddawanych obróbce plazmowej. Zostaną usytuowane pomiędzy urządzeniami zabawowymi działki nr 53 objętej wnioskiem. Strefa siłownia zewnętrzna będzie zajmować powierzchnię 49m^2. Działka nie posiada ogrodzenia od strony drogi natomiast jest odgrodzona umownie od parku szpalerem iglaków. Urządzenia siłowni zewnętrznej zostaną zainstalowane w odległości min. 2,6m od granicy z działką nr 54 orbitrek 6,5m- wioślarz. Działkę otaczają działki z parkiem. Droga, z której odbywa się dostęp do strefy sportowo -rekreacyjnej ma nawierzchnię z kostki granitowej. Urządzenia siłowni zewnętrznej usytuowane w ten sposób, aby nie kolidowały z istniejącą strefą placu zabaw i istniejącą piaskownicą, w bezpiecznej odległości od siebie, z zachowaniem strefy upadku. Przed montażem urządzeń należy sprawdzić odległości i nawierzchnię. Szczegółowe usytuowanie umiejscowienia elementów sportowo rekreacyjnych pokazano na rys. 02 rozmieszczenia urządzeń skala 1:100.
WNIOSEK oddziaływanie obiektu, strefy siłowni zewnętrznej na działce nr 53 w miejscowości Nowe Czaple będzie ograniczać się wyłącznie do granic wydzielonej części w/w działki przeznaczonej pod strefę siłowni zewnętrznej.

Opracowała: mgr inż. arch. Zofia Adamek

ojewództwo: lubuskie
owiat: żarski
ednostka ewidencyjna: 081108_2 , Trzebiel
bręb ewidencyjny: 0019 19 Nowe Czaple
ziałki: 53

Mapa ewidencyjna
Skala 1:500

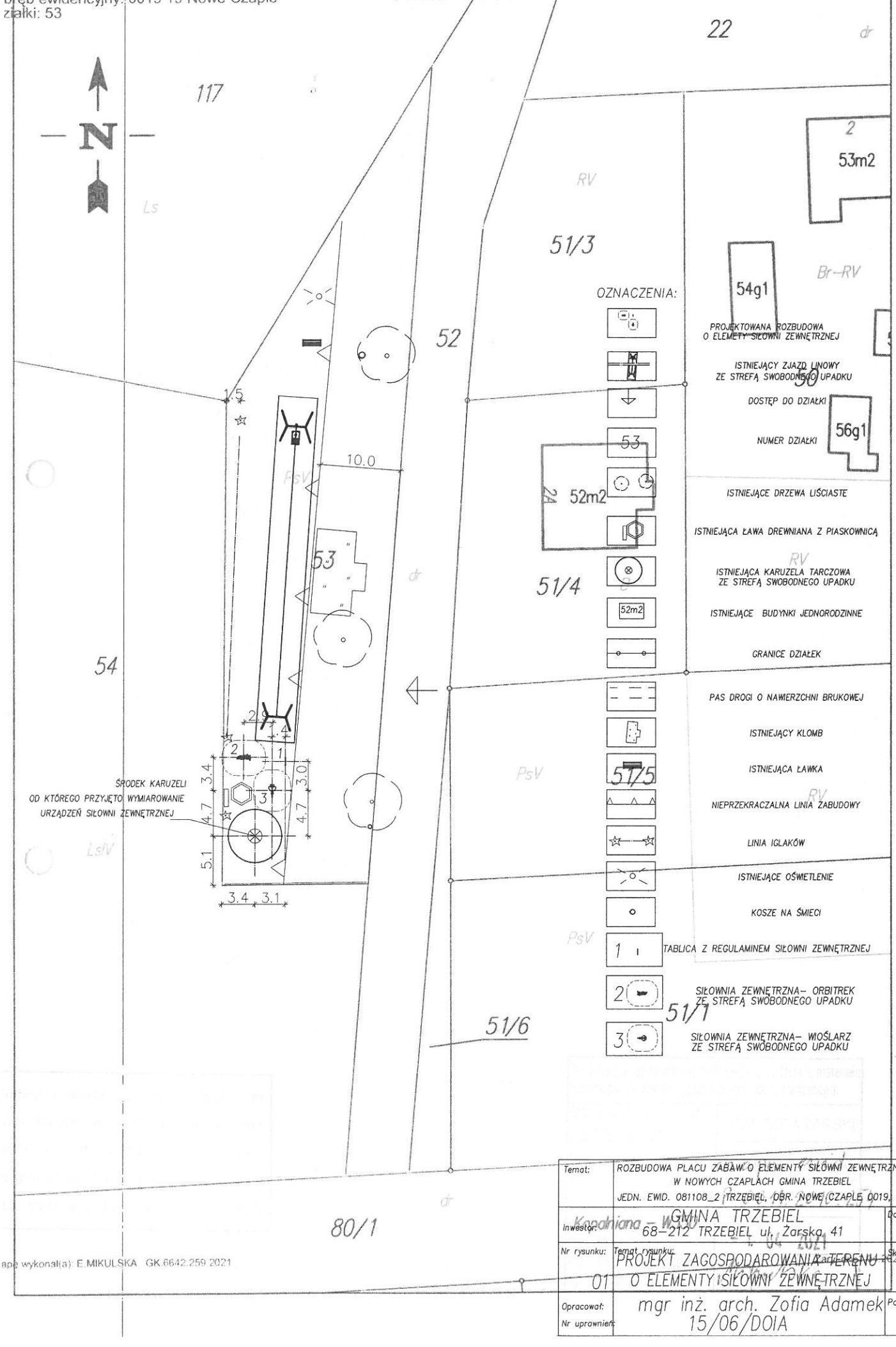

Temat:	ROZBUDOWA PLACU ZABAW O ELEMENTY SIŁOWNI ZEWNĘTRZNEJ W NOWYCH CZAPLACH GMINA TRZEBIEL JEDN. EWID. 081108_2 TRZEBIEL, OBR. NOWE CZAPLE 0019, DZIAŁKA 53	
Inwestor:	GMINA TRZEBIEL 68-212 TRZEBIEL ul. Żarska 41	Data: 07.2021
Nr rysunku: 01	Temat rysunku: PROJEKT ZAGOSPODAROWANIA TERENU O ELEMENTY SIŁOWNI ZEWNĘTRZNEJ	Skala: 1:500
Opracował: Nr uprawnień:	mgr inż. arch. Zofia Adamek 15/06/DOIA	Podpis:

Kopalniana - W330

ape wykonał(a): E.MIKULSKA GK.6642.259.2021

OPIS TECHNICZNY
DO PROJEKTU BUDOWLANEGO ROZBUDOWY PLACU ZABAW O ELEMENTY SIŁOWNI ZEWNĘTRZNEJ W NOWYCH CZAPLACH

1. PODSTAWY FORMALNE OPRACOWANIA

- Zlecenie inwestora
- Wizja lokalna w terenie
- Zgłoszenie
- Oświadczenie o dysponowaniu nieruchomością na cele budowlane
- Projekt opracowano w oparciu o obowiązujące normy i przepisy budowlane bez odstępstw

2. PRZEZNACZENIE I PROGRAM UŻYTKOWY

Projektuje się rozbudowę placu zabaw o strefy siłowni zewnętrznej Umieszczenie urządzeń typu fitness i urządzenia komunalnego – tablicy informacyjnej Siłownia zewnętrzna ma na celu realizację potrzeby poprawienia aktywności fizycznej na świeżym powietrzu mieszkańców. Dorośli i młodzież powyżej 14 roku życia oraz dzieci powyżej 1,4m wzrostu pod opieką dorosłych będą mogli rozwijać swoją sprawność fizyczną, odstresować się zadbać o kondycję i zdrowie, dobrze się przy tym bawiąc i integrując się. Szczegółowe przeznaczenie poszczególnych elementów siłowni zewnętrznej i elementów komunalnych w kartach technicznych Rys. 1- Rys. 3. Urządzenia spełniają normy bezpieczeństwa i posiadają odpowiednie certyfikaty.

3. PODSTAWOWE PARAMETRY INWESTYCJI

Wysokość poszczególnych elementów	od 0,6m do 1,8m
Długość całej strefy siłowni zewnętrznej	8,4m
Szerokość	7,75m
Powierzchnia całej strefy siłowni	79m^2
Powierzchnia bezpieczna pod urządzenia	41,55m^2
W tym pod urządzenia fitness	32,48m^2
Urządzenia komunalne	9,07m^2

4. CHARAKTERYSTYKA OBIEKTU

Projektuje się zagospodarowanie terenu siłownią zewnętrzną i stworzenie strefy o wymiarach bazowych 18,4m x7,75m w kształcie litery L na której zostaną zainstalowane urządzenia siłowni zewnętrznej takie jak: orbitrek, wioślarz. Urządzenia zbudowane z elementów metalowych, rur i profili stalowych tworzyw sztucznych (zaślepki i końcówki rur) z elementami metalowymi ocynkowanymi lub malowanymi. Widoki urządzeń ich kolorystyka, podstawowe wymiary i strefa bezpieczeństwa wg załączonych rysunków.

5. KONSTRUKCJA -ELEMENTY

Stal

Rury stalowe ocynkowane, dwukrotnie malowane proszkowo, nierdzewne. Poddawane kontroli jakości dwukrotnie. Elementy stalowe, okucia, stopy stalowe, wykonane ze stali węglowej konstrukcyjnej materiały spiekane oraz precyzyjne elementy metalowe poddawane obróbce plazmowej.

Urządzenia posiadają Certyfikaty zgodności jakości i Bezpieczeństwa wystawione w akredytowanym procesie certyfikacji gwarantują zgodność urządzeń z normą bezpieczeństwa PN-EN 16630:2015-06.
Ponadto strefa siłowni zewnętrznej zostanie wyposażona w następujące elementy:

tablica informacyjna załącznik **-rys. 1**

- Wymiary urządzenia : 345x52x2000mm
- Głębokość fundamentowania: 500mm

8.b. Odległość od obiektów sąsiadujących:

Strefa siłowni zewnętrznej usytuowana zostanie na wysokości. Urządzenia zostaną zamontowane w odległości bezpiecznej od koron istniejących drzew. Podstawowe wymiary obiektów oraz usytuowanie ze strefami bezpieczeństwa pokazano na rys.01 zagospodarowania terenu na mapie ewidencyjnej w skali 1:500 i na rys. 02 rozmieszczenie urządzeń w skali 1:100

8.c Parametry pożarowe występujących substancji palnych:
W projekcie przewidziano materiały niepalne lub trudno zapalne.

9. WARUNKI DOTYCZĄCE BHP
Zalecenia ogólne

Podczas wykonania robót pracownicy muszą być ubrani w odzież i obuwie robocze,. Pracownicy musza posiadać ważne badania lekarskie i być przeszkoleni pod względem BHP do wykonania powierzonych im prac. Sprzęt, jakim wykonane są roboty, musi być sprawny i odpowiednio konserwowany.
Teren wykonania roboty na czas montażu oznakować.

Opracowanie
arch. Zofia Adamek

KARTA TECHNICZNA – urządzenie komunalne

TABLICA INFORMACYJNA,

DANE PODSTAWOWE

> Wymiary urządzenia (DxSZxW):	345x52x2000mm
> Głębokość fundamentowania:	500mm
> Obowiązująca Norma Polska:	pośrednio PN-EN 1176-1 : 2009

TECHNOLOGIA WYKONANIA

> Konstrukcja– rura stalowa okrągła ø42,4mm
> Wypełnienie – płyta PCV, nadpisy wykonane w technice sitodruku
> Elementy metalowe cynkowane kąpielowo i malowane proszkowo
> Połączenia spawane, oraz skręcane za pomocą śrub maszynowych
> Końcówki rur oraz śruby zabezpieczono zaślepkami plastykowymi

SPOSÓB MONTAŻU

> Na terenie wolnym od przeszkód podziemnych i nadziemnych, o powierzchni bez spadków
> Urządzenie fundamentowane na mokro, beton klasy C 12/15

PRZEZNACZENIE URZĄDZENIA

> Tablica informacyjna do umieszczenia instrukcji użytkowania lub innych treści, przeznaczony do montażu zewnętrznego.

Rys. 1

KARTA TECHNICZNA - Urządzenie Fitness

ORBITREK,

PRZEZNACZENIE URZĄDZENIA

> Uaktywnia górne i dolne partie mięśni.
> Wpływa na pracę układu oddechowego i układu krążenia.
> Poprawia kondycję fizyczną, redukuje tkankę tłuszczową, zwiększa wytrzymałość organizmu i modeluje sylwetkę.

SPOSÓB UŻYTKOWANIA

> Stań na stopnicach.
> Chwyć dłońmi pionowe żółte drążki.
> Delikatnie zegnij ręce w łokciu i wyprostuj się.
> Płynnym ruchem (imitującym spacer) poruszaj nogami w tył i w przód, jednocześnie przyciągając i odpychając uchwyty.
> W przypadku wystąpienia bólu lub zawrotów głowy NATYCHMIAST PRZERWIJ ĆWICZENIE!

UWAGA

> Przed rozpoczęciem ćwiczeń Użytkownik powinien być odpowiednio rozgrzany!
> Producent nie odpowiada za urazy powstałe z wyniku niewłaściwego użytkowania!

TECHNOLOGIA WYKONANIA

> Konstrukcja nośna – rura stalowa okrągła ø88,9mm oraz ø76,3mm
> Elementy ruchome – rura stalowa okrągła ø60,3mm oraz ø42,4mm
> Uchwyty – rura stalowa okrągła ø42,4mm z gumową rękojeścią
> Osie i łożyskowanie – bezobsługowa łożyska kulkowe
> Stopnice – stal nierdzewna
> Elementy metalowe cynkowane kąpielowo i malowane proszkowo
> Połączenia spawane oraz skręcane za pomocą śrub maszynowych
> Końcówki rur oraz śruby zabezpieczone plastikowymi zaślepkami

SPOSÓB MONTAŻU

> Na terenie wolnym od przeszkód podziemnych i nadziemnych o powierzchni bez spadków
> Podstawa stalowa fundamentowana na mokro, beton klasy C 12/15
> Urządzenie przykręcane do podstawy po osiągnięciu odpowiedniej nośności fundamentu

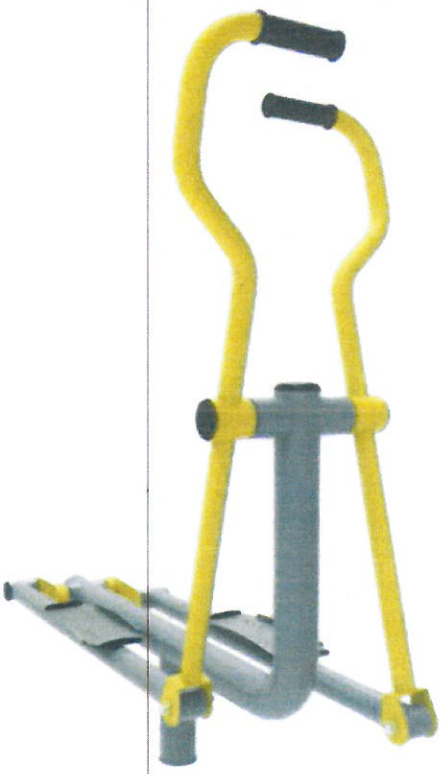

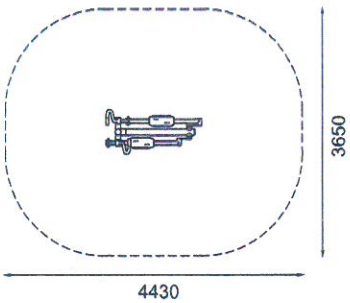

Wymiary urządzenia: **1430x650x1540** [D-S-W]

Wymiary strefy: **4430x3650**

Rys. 2

KARTA TECHNICZNA - Urządzenie Fitness

WIOŚLARZ,

PRZEZNACZENIE URZĄDZENIA

> Uaktywnia mięśnie łydek, ud, pośladków, brzucha, pleców i ramion.
> Kształtuje masę mięśniową, pomaga spalić tkankę tłuszczową oraz zwiększa siłę i wytrzymałość ćwiczącego.
> Zwiększa wydolność układu oddechowo-krążeniowego.

SPOSÓB UŻYTKOWANIA

> Usiądź na siedzisku.
> Stopy oprzyj na podstopnicach.
> Rękami chwyć drążki.
> Wyprostuj nogi i jednocześnie przyciągnij do siebie uchwyty.
> Wróć do pozycji wyjściowej.
> W przypadku wystąpienia bólu lub zawrotów głowy NATYCHMIAST PRZERWIJ ĆWICZENIE!

UWAGA

> Przed rozpoczęciem ćwiczeń Użytkownik powinien być odpowiednio rozgrzany!
> Producent nie odpowiada za urazy powstałe z wyniku niewłaściwego użytkowania!

TECHNOLOGIA WYKONANIA

> Konstrukcja nośna – rura stalowa okrągła ø88,9mm oraz ø60,3mm
> Elementy ruchome – rura stalowa okrągła ø88,9mm oraz ø60,3mm
> Uchwyty – rura stalowa okrągła ø42,4mm
> Zawiesia – bezobsługowa łożyska kulkowe
> Siedzisko – blacha stalowa, maszynowo profilowana
> Stopnica – blacha stalowa z zabezpieczeniem antypoślizgowym
> Elementy metalowe cynkowane kąpielowo i malowane proszkowo
> Połączenia spawane oraz skręcane za pomocą śrub maszynowych
> Końcówki rur oraz śruby zabezpieczone plastikowymi zaślepkami

SPOSÓB MONTAŻU

> Na terenie wolnym od przeszkód podziemnych i nadziemnych o powierzchni bez spadków
> Podstawa stalowa fundamentowana na mokro, beton klasy C 12/15
> Urządzenie przykręcane do podstawy po osiągnięciu odpowiedniej nośności fundamentu

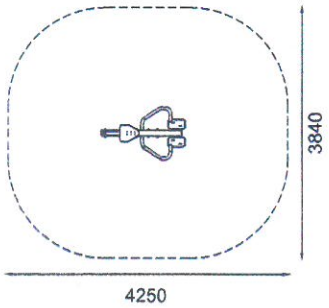

Wymiary urządzenia: **1250x840x1030** [D-S-W]

Wymiary strefy: **4250x3840**

Rys. 3

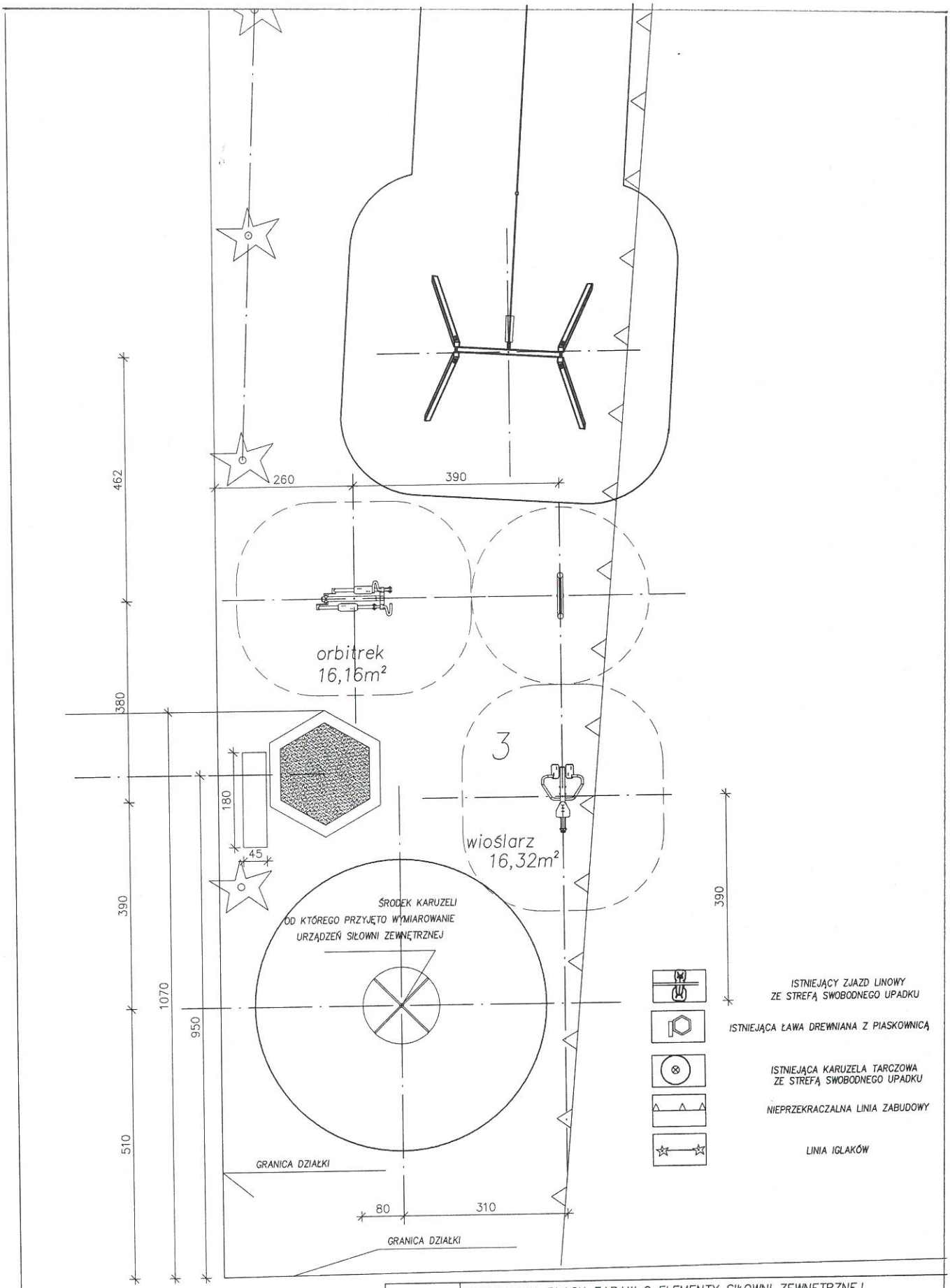

1 TABLICA Z REGULAMINEM SIŁOWNI ZEWNĘTRZNEJ ZE STREFĄ SWOBODNEGO UPADKU

2 SIŁOWNIA ZEWNĘTRZNA– ORBITREK ZE STREFĄ SWOBODNEGO UPADKU

3 SIŁOWNIA ZEWNĘTRZNA– WIOŚLARZ ZE STREFĄ SWOBODNEGO UPADKU

Temat:	ROZBUDOWA PLACU ZABAW O ELEMENTY SIŁOWNI ZEWNĘTRZNEJ W NOWYCH CZAPLACH GMINA TRZEBIEL JEDN. EWID. 081108_2 TRZEBIEL, OBR. NOWE CZAPLE 0019, DZIAŁKA 53	
Inwestor:	GMINA TRZEBIEL 68–212 TRZEBIEL ul. Żarska 41	Data: 07.2021
Nr rysunku: 02	Temat rysunku: ROZMIESZCZENIE URZĄDZEŃ O ELEMENTY SIŁOWNI ZEWNĘTRZNEJ	Skala: 1:100
Opracował: Nr uprawnień:	mgr inż. arch. Zofia Adamek 15/06/DOIA	Podpis: